TS-G460/XIUC THF5820-B/VI

© PIONEER CORPORATION 2017 28-8, Honkomagome, 2-chome, Bunkyo-ku, Tokyo 113-0021, JAPAN / JAPON MADE IN VIETNAM FABRIQUÉ AU VIÉT-NAM HECHO EN VIETNAM

Be sure to read this instruction manual before installing this speaker.
Prière de lire obligatoirement ce manuel d'installation avant de monter les haut-parleurs.
Antes de instalar el altavoz es importante que lea estas instrucciones.

●FEATURES ●CARACTÉRISTIQUES ●CARACTERISTICAS

Wide Application

These products are designed to produce high quality sound and easily fit into a variety of vehicles. / Ces produits ont été conçus pour reproduire un son de qualité et pour s'installer dans un grand nombre de véhicules. / Estos productos están diseñados para producir Sonido de alta calidad y encajan fácilmente en una amplia variedad de vehículos.

- MICA REINFORCED IMPP CONE
- MEMBRANE RENFORCÉE MICA IMPP
- CONO DE MICA IMPP REFORZADO
- HIGH COMPLIANCE RUBBER COATED CLOTH SURROUND
- SUSPENSION CAOUTCHOUC HAUTE PERFORMANCE
- CAUCHO DE ALTO RENDIMIENTO RECUBIERTO DE TELA ENVOLVENTE
- HEAT RESISTANT VOICE COIL
- BOBINE HAUTE RÉSISTANCE
- BOBONA MÓVIL RESISTENTE AL CALOR

●DIMENSIONS

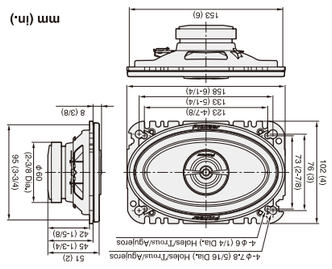

●DIMENSIONES

●DIMENSIONS

●CARACTÉRISTIQUE

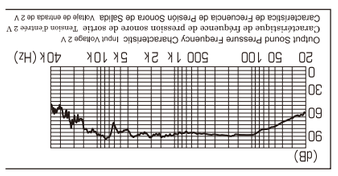

Output Sound Pressure Frequency Characteristic Input voltage 2 V
Caractéristique de fréquence de pression sonore de sortie Tension d'entrée 2 V
Características de Frecuencia de Presión Sonora de Salida Voltaje de entrada de 2 V

●CARACTERISTICA

●HOW TO INSTALL
●MODE D'INSTALLATION
●INSTALACION

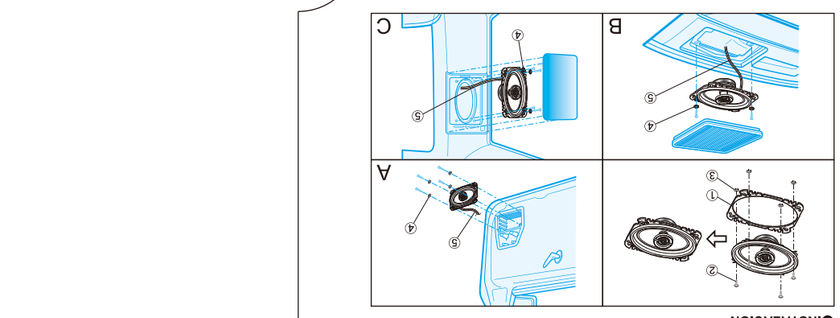

●PARTS INCLUDED
●PIÈCES COMPRISES
●PIEZAS INCLUIDAS

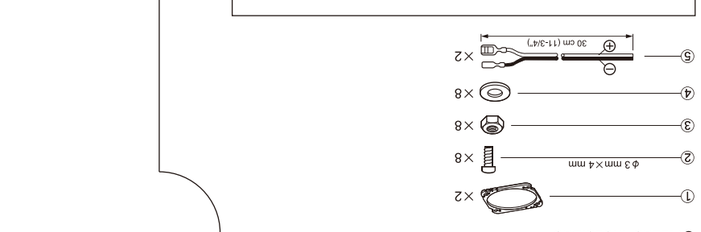

※ U.S. models only
Modèles américains uniquement
Sólo modelos de EE.UU.

●CAR FIT GUIDE

"Use Pioneer Fit Guide to find the perfect Pioneer products for your car."
http://www.pioneerelectronics.com/PUSA/Car/Fit-Guide
Or scan this QR code from your smart-phone :

●GUIDE DE CONFIGURATION VÉHICULE

"Utiliser le guide de configuration pour trouver les produits Pioneer adaptés à votre véhicule."
http://www.pioneerelectronics.com/PUSA/Car/Fit-Guide
Ou scanner le QR code avec votre smartphone :

TS-G460 200w MAX

Flush-Mount Car Speaker 4"×6" (95 mm×153 mm) COAXIAL 2-WAY

Haut-Parleurs À Montage Encastré Pour Automobile 2 VOIES COAXIAL 95 mm×153 mm

Altavoz De Montaje Al Ras Para Automóvil 95 mm×153 mm COAXIAL DE 2 VÍAS

Register your product at / Enregistrez votre produit au :
http://www.pioneerelectronics.com
http://www.pioneerelectronics.ca

● Do not fail to read the instructions on the flap to the opposite side.
● Ne manquez pas de lire les instructions sur le rabat ci-dessus.
● Asegúrese de leer las instrucciones sobre la solapa al lado opuesto.

Pioneer

TS-G460
HP 2 VOIES
US/EURO COMPATIBLE
INJECTION MOLDED CONE
HP PERSONNALISÉS
GENERAL MOTORS • VOLKSWAGEN
MERCEDES-BENZ
200w MAX
4"×6"
XIUC 1 PAIR
RECYCLED PAPER RECYCLE
PIONEER CORPORATION

CUSTOM-FIT / HP PERSONNALISÉS
GENERAL MOTORS • VOLKSWAGEN
MERCEDES-BENZ

Pioneer

200w MAX | 4"×6"

Wide Application

TS-G460

2-WAY SPEAKER
HP 2 VOIES
ALTAVOZ 2 VÍAS

US/EURO COMPATIBLE
INJECTION MOLDED CONE

Pioneer

TS-G460
2-WAY SPEAKER / ALTAVOZ 2 VÍAS
US/EURO COMPATIBLE
INJECTION MOLDED CONE
CUSTOM-FIT
GENERAL MOTORS • VOLKSWAGEN
MERCEDES-BENZ

200w MAX
4"×6"

THF5820-B/VI
THF5820-B/VI
THF5820-B/VI
THF5820-B/VI
THF5820-B/VI
THF5820-B/VI

8 84938 37350 0

⚠WARNING

The Safety of Your Ears is in Your Hands

Get the most out of your equipment by playing it at a safe level - a level that lets the sound come through clearly without straining, straining or distortion and, most importantly, without affecting your sensitive hearing. Sound can be deceiving. Over time, your hearing "comfort level" adapts to higher volumes of sound, so what sounds "normal" can actually be loud and harmful to your hearing. Guard against this by setting your equipment at a safe level BEFORE your hearing adapts.

ESTABLISH A SAFE LEVEL:
- Set your volume control at a low setting.
- Slowly increase the sound until you can hear it comfortably and clearly, without distortion.
- Once you have established a comfortable sound level: set the dial and leave it there.

BE SURE TO OBSERVE THE FOLLOWING GUIDELINES:
- Do not turn up the volume so high that you can't hear what's aroundyou.
- Use caution or temporarily discontinue use in potentially hazardous situations.
- Do not use headphones while operating a motorized vehicle ; the use of headphones may create a traffic hazard and is illegal in many areas.

⚠AVERTISSEMENT

La protection de votre ouïe est entre vos mains

Pour assurer le rendement optimal de votre matériel et - plus important encore - la protection de votre ouïe, réglez le volume à un niveau raisonnable. Pour ne pas altérer votre sens de la perception, le son doit être clair mais ne produire aucun vacarme ni être exempt de toute distorsion. Votre ouïe peut vous tromper trompe.
Avec le temps, votre système auditif peut en effet s'adapter à des volumes supérieurs, et ce qui vous semble un (niveau de confort normal) pourrait au contraire être excessif et contribuer à endommager votre ouïe de façon permanente. Le réglage de votre matériel à un volume sécuritaire AVANT que votre ouïe s' adapte vous permettra de mieux vous protéger.

CHOISISSEZ UN VOLUME SÉCURITAIRE:
- Réglez d'abord le volume à un niveau inférieur.
- Montez progressivement le volume jusqu'à un niveau d'écoute confortable ; le son doit être clair et exempt de distorsions.
- Une fois que le son est à un niveau confortable, ne touchez plus au bouton du volume.

N'OUBLIEZ PAS DE RESPECTER LES DIRECTIVES SUIVANTES:
- Lorsque vous montez le volume, assurez-vous de pouvoir quand même entendre ce qui se passe autour de vous.
- Faites très attention ou cessez temporairement l'utilisation dans les situations pouvant s'avérer dangereuses.
- N'utilisez pas des écouteurs ou un casque d'écoute lorsque vous opérez un véhicule motorisé ; une telle utilisation vous expose au risque d'accidents sur la route et est illégale à de nombreux endroits.

● Do not fail to read the instructions on the flap to the opposite side.
● No manque de leer las instrucciones sobre la solapa al lado opuesto.

TS-G460

2-WAY SPEAKER / ALTAVOZ 2 VÍAS

US/EURO COMPATIBLE
INJECTION MOLDED CONE

Pioneer

200w MAX | 4"×6"

XIUC 1 PAIR

PIONEER CORPORATION

⚠CAUTION

1. Do not touch the speaker flexible wire Ⓐ.
2. Do not change the direction of the speaker terminal assembly Ⓑ.
3. Make sure lead and speaker terminals do not contact metal.
4. When making connections, refer also to the instruction manual of the car stereo used.

⚠ATTENTION

1. Ne jamais toucher le fil flexible de haut-parleur Ⓐ.
2. Ne pas modifier l'orientation de plaquette de connexions du haut-parleur Ⓑ.
3. S'assurer que les fils et les bornes de haut-parleurs ne touchent pas une pièce métallique.
4. Le branchement s'opère après consultation de la notice d'instructions de l'autoradio qui est utilisé.

⚠PRECAUCION
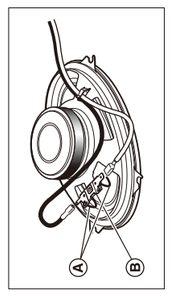
1. No se debe tocar el alambre flexible Ⓐ del altavoz.
2. No cambiar la dirección del ensamblaje de terminal del altavoz Ⓑ.
3. Asegurarse de que los terminales del altavoz y el hilo conductor no están en contacto con el metal.
4. Para hacer la conexión consultar también el manual de instrucciones que se provee para el "reproductor".